b.o.b. Sistemi Idraulici S.p.A.

ITRunner®

AZIENDA CON SISTEMA
DI GESTIONE QUALITÀ
CERTIFICATO DA DNV
= ISO 9001 =

RIMORCHIO SCARRABILE 3 ASSI ITR « 22.33 X»
BRACCIO TELESCOPICO – SOSPENSIONI IDRAULICHE

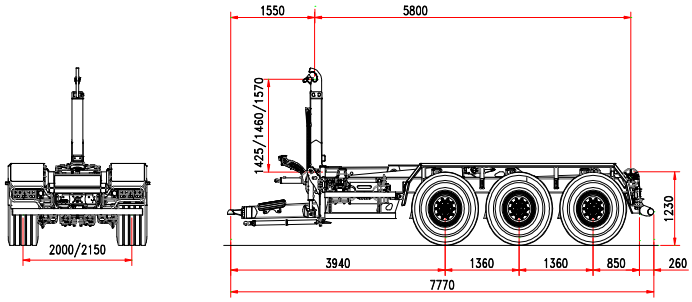

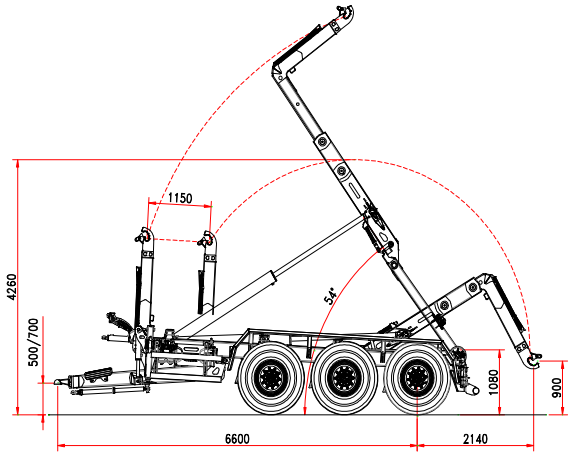

CARATTERISTICHE STANDARD	
CHASSIS	
Sezione longheroni	250 x 100
Timone	idraulico
Sospensione	idraulica
Passo assali	1.360(1.410) mm
Sezione assali (tipo ADR)	3x150
Assali +fisso+fisso	fisso
Carreggiata	2.000 mm
Freni a tamburo	406 x 120
Frenatura	idraulica
Occhione di traino	fisso
Piedino timone	2 x idraulico
Sezione ruote	550/60-22,5
Altezza piano di carico	1.230 mm
Cil. idraul. stabilizzatore al 3.punto	standard
PESO E MISURE	
P.T.T.	33 ton
Tara*	7.150 kg
Dimensioni min./max cassone.	5.000/6.500 mm.
Max velocità	40 Km/h

BRACCIO TELESCOPICO	
corsa	1.150 mm
Altezza gancio	1.425/1.460/1.570
Bloccaggio container esterno	idraulico
Angolo di ribaltamento	54°
Cilindro di spunto	standard
Max. cap. ribaltamento	22 ton
Max. cap. presa a terra (secondo l'altezza gancio)	22 ton
IDRAULICA	
Idraulica al trattore	4 doppio effetto
Idraulica rimorchio:	
Volume olio allestimento	50 lt.
Volume olio operativo:	
Ribaltamento	12 lt
Carico / scarico	15 lt.
Pressione di ribaltamento / carico	200/210 bar
3 Elettrovalvole con controllo BOBEASY base	

*la tara è riferita all'attrezzatura base del rimorchio
Senza opzioni ed accessori
Edit 06/2013

I dettagli tecnici del presente documento sono indicativi e possono essere cambiati dal costruttore senza preavviso.

B.O.B. Sistemi Idraulici S.p.A. – Regione Oltre Rea, 32 – 12060 Monchiero (CN) – Italia
P. I.V.A. 00496180043 - Tel.: +39 (0173) 780002/3 – Fax: +39 (0173) 780004
Internet: www.bobspa.com - e-mail: info@bobitalev.com